LED Star Tube T5 HE AC / HO AC

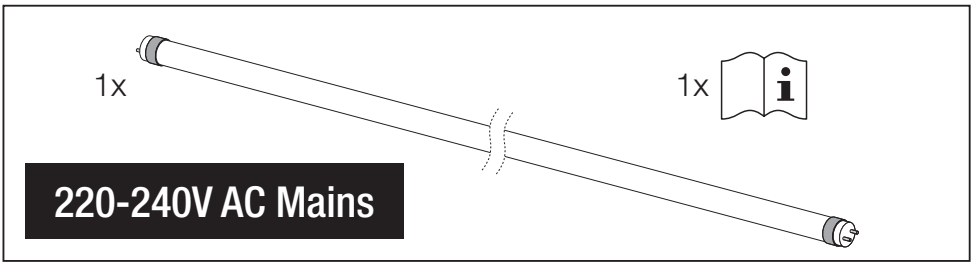

1. LED Star Tube T5 HE AC / HO AC LED tube is suitable as replacement for T5 fluorescent lamps with G5 bi-pin bases.
2. The operating temperature range of LED Star Tube T5 HE AC / HO AC LED tube is restricted. In case of doubt regard-ing suitability of the application please measure Tc max temperature on the product. In case of multi lamp luminaire application measure Tc max temperature of all installed lamps. Please use a flexible thermosensor (e.g. “Type K”)
3. LED Star Tube T5 HE AC / HO AC LED tube operated above Tc max can lead to premature aging and failure of devices.
4. LED Star Tube T5 HE AC / HO AC LED tube emits light only with a limited beam angle not like a fluorescent tube with 360° output.
5. LED Star Tube T5 HE AC / HO AC LED tube is designed for general lighting application (excluding for example explosive atmosphere).

Instructions on AC mains 220-240V (without ballast):[1)]

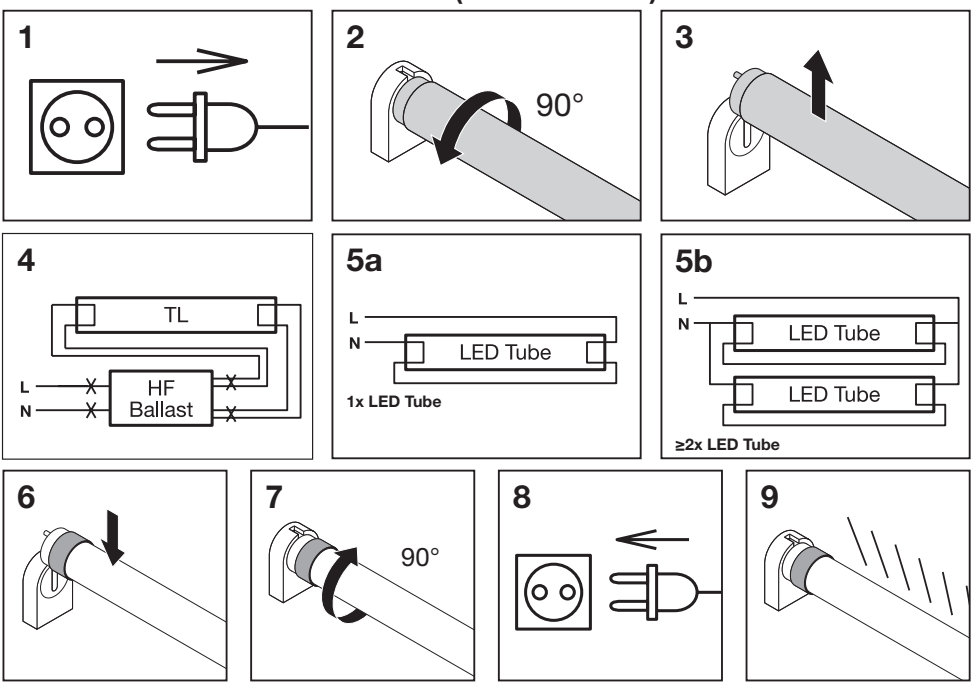

Warning! The fixture electrical circuit/wiring has been modified and can no longer operate originally specified T5 Fluorescent lamp. Use only approved Radium LED T5 tubes.[2)]

Radium

LED Star Tube T5 HE AC / HO AC

	Replacement of T5 FL[3)]	Storage temperature[4)] (Ts)	Ambient temperature of lamp[5)] (Ta)
RL-T5 80 HO 840/G5 AC	80W: 1449mm	-20°C … 80°C	-20°C … 45°C
RL-T5 54 HO 840/G5 AC	54W: 1149mm	-20°C … 80°C	-20°C … 45°C
RL-T5 49 HO 840/G5 AC	49W: 1449mm	-20°C … 80°C	-20°C … 45°C
RL-T5 35 HE 840/G5 AC	35W: 1449mm	-20°C … 80°C	-20°C … 45°C
RL-T5 28 HE 840/G5 AC	28W: 1149mm	-20°C … 80°C	-20°C … 45°C
RL-T5 14 HE 840/G5 AC	14W: 549mm	-20°C … 80°C	-20°C … 45°C

AC 220-240V

Remove ballast, connect directly on AC mains[6)]

Lamp to be used in dry conditions or in a luminaire that provides protection[7)]

50/60Hz

Lamp suitable for 50 Hz or 60 Hz operation[8)]

Lamp not suitable for emergency operation[9)]

Dimming not allowed[10)]

Lamp not suitable for high frequency operation (ECG)[11)]

GB 1. LED Star Tube T5 AC LED tube is suitable as replacement for T5 fluorescent lamps with G5 bi-pin bases. 2. The operating tem-perature range of LED Star Tube T5 AC LED tube is restricted. In case of doubt regarding suitability of the application please measure Tc max temperature on the product. In case of multi lamp luminaire ap-plication measure Tc max temperature of all installed lamps. Please use a flexible thermosensor (e.g. "Type K"). 3. LED Star Tube T5 AC LED tube operated above Tc max can lead to premature aging and failure of devices. 4. LED Star Tube T5 HE AC LED tube emits light only with a limited beam angle not like a fluorescent tube with 360° output. 5. The LED Star Tube T5 AC LED tube is designed for general lighting application (excluding for example explosive atmosphere).
1) Instructions on AC mains 220-240V (without ballast). 2) Warning! The fixture electrical circuit/wiring has been modified and can no longer operate originally specified T5 Fluorescent lamp. Use only approved Radium LED Star Tube T5 LED tubes. 3) Replacement of T5 FL. 4) Storage temperature. 5) Ambient temperature of lamp. 6) Remove ballast, connect directly on AC mains. 7) Lamp to be used in dry conditions or in a luminaire that provides protection. 8) Lamp suitable for 50Hz or 60Hz operation. 9) Lamp not suitable for emergency operation. 10) Dimming not allowed. 11) Lamp not suitable for high frequency operation

D 1. Die LED-Röhre LED Star Tube T5 AC dient als Ersatz für die Leuchtstofflampen T5 mit Zweistiftsockel G5. 2. Der Betriebstempe-raturbereich der LED-Röhre LED Star Tube T5 AC ist beschränkt. Falls Zweifel bezüglich der Eignung der Anwendung bestehen, messen Sie bitte die maximale Tc Temperatur am Produkt. Bei Verwendung einer Leuchte mit mehreren Lampen die maximale Tc-Temperatur aller instal-lierten Lampen messen. Verwenden Sie bitte einen flexiblen Thermosensor (z. B. „Typ K"). 3. Wird die LED-Röhre LED Star Tube T5 AC über der max. Tc-Temperatur betrieben, kann es zu vorzeitigem Altern und Defekten kommen. 4. Der Abstrahlwinkel der LED-Röhre LED Star Tube T5 AC ist im Gegensatz zum 360° Abstrahlwinkel einer tradi-tionellen Leuchtstofflampe begrenzt. 5. Die LED-Röhre LED Star Tube T5 AC ist für eine Allgemeinbeleuchtung ausgelegt (ausgenommen z. B. explosive Atmosphere).
1) Anweisungen bei Netzspannungsbetrieb 220-240V (ohne Vorschaltge-rät). 2) Achtung! Der Stromkreis der Fassung/Verdrahtung wurde verändert und kann die ursprünglich angegebene Leuchtstofflampe T5 nicht mehr betreiben. Verwenden Sie ausschließlich die von Radium zugelassenen LED-T5-Röhren 3) Ersatz für T5 FL. 4) Lagertemperatur.
5) Umgebungstemperatur der Leuchte. 6) Vorschaltgerät entfernen, direkt an Wechselstromnetz anschließen. 7) Lampe zur Verwendung unter tro-ckenen Bedingungen oder in einer entsprechend geschützten Leuchte. 8) Lampe ist für den Betrieb an 50Hz oder 60Hz geeignet. 9) Lampe ist nicht geeignet für den Notbeleuchtungsbetrieb. 10) Dimmen nicht erlaubt. 11) Leuchte ist nicht für den Dauerbetrieb geeignet.

F 1. Le tube LED Star Tube T5 AC est approprié pour remplacer les lampes fluorescentes T5 avec des bases à deux broches G5. 2. La plage de température de fonctionnement du tube LLED Star Tube T5 AC est limitée. En cas de doute sur la pertinence de l'appli-cation, veuillez mesurer la température Tc max sur le produit. Dans le cas d'une application de luminaire à plusieurs lampes, mesurez la température Tc max de toutes les lampes installées. Veuillez utiliser un capteur thermique flexible (par exemple « Type K »). 3. Le tube LED Star Tube T5 AC fonctionnant au-dessus de Tc max peut entraîner un vieillissement prématuré et une défaillance des appareils. 4. Le tube LED Star Tube T5 AC émet de la lumière uniquement avec un angle de faisceau limité, contrairement au tube fluorescent avec une sortie à 360 °. 5. Le tube LED Star Tube T5 AC est conçu pour une application d'éclairage générale (hors atmosphère explosive par exemple).
1) Instructions sur le secteur 220-240V (sans ballast). 2) Attention ! Le circuit électrique/câblage du luminaire a été modifié et ne peut plus faire fonctionner la lampe fluorescente T5 spécifiée à l'origine. Utilisez unique-ment des tubes LED Radium LED Tube T5 approuvés. 3) Remplacement du T5 FL. 4) Température de stockage. 5) Température ambiante de la lampe. 6) Retirez le ballast, connectez directement sur le secteur. 7) Lampe à utiliser dans des conditions sèches ou dans un luminaire assurant une protection. 8) Lampe adaptée pour un fonctionnement à 50 Hz ou 60 Hz.
9) La lampe ne convient pas pour un fonctionnement d'urgence. 10) Gradation non autorisée. 11) La lampe ne convient pas pour un fonctionnement à haute fréquence

I 1. Il tubo LED Star Tube T5 AC è adatto in sostituzione delle lampade fluorescenti T5 con attacchi G5 bi-pin. 2. L'intervallo di temperatura di esercizio del tubo LED Star Tube T5 AC è limitato. In caso di dubbio sull'idoneità dell'applicazione, misurare la temperatura Tc max sul prodotto. In caso di applicazione con più lampade, misurare la temperatura Tc max di tutte le lampadine installate. Utilizzare un termosensore flessibile (ad es. "Tipo K"). 3. Il tubo LLED Star Tube T5 AC azionato al di sopra di Tc max può com-portare un invecchiamento precoce e il guasto dei dispositivi. 4. Il tubo LED Star Tube T5 AC emette luce solo con un angolo del fascio limitato, a differenza del tubo fluorescente con uscita a 360°. 5. Il tubo LED Star Tube T5 AC è progettato per applicazioni di illuminazione generale (esclusa ad esempio, atmosfera esplosiva). 1) Istruzioni su rete AC 220-240V (senza alimentatore). 2) Avvertenza! Il circuito elettrico/cablaggio dell'apparecchio è stato modificato e non può più far funzionare la lampadina fluorescente T5 originariamente specificata. Utilizzare solo tubi LED Radium LED Tube T5 approvati. 3) Sostituzione di T5 FL. 4) Temperatura di stoccaggio. 5) Temperatura ambiente della lampadina. 6) Rimuovere l'alimentatore, collegare diret-tamente alla rete CA. 7) Lampadina da utilizzare in condizioni asciutte o in un apparecchio di illuminazione che fornisce protezione. 8) Lampadina adatta per funzionamento a 50 Hz o 60 Hz. 9) Lampadina non adatta al funzionamento di emergenza. 10) Dimmerazione non consentita. 11) Lampadina non adatta per il funzionamento ad alta frequenza

E El tubo LED Star Tube T5 AC LED resulta adecuado como sustituto de las lámparas fluorescentes T5 con casquillos bipolares G5. 2. El rango de temperatura de funcionamiento del tubo LED Star Tube T5 AC está restringido. En caso de duda sobre la idoneidad de la aplicación, mida la temperatura máxima Tc sobre el producto. En el caso de una lumina-ria de varias lámparas, mida la temperatura máxima Tc de todas las lámparas instaladas. Utilice un termosensor flexible (por ejemplo, «tipo K»). 3. El tubo LED Star Tube T5 AC que funcione por encima de la Tc máxima puede provocar la obsolescencia prematura y el fallo de los dispositivos. 4. El tubo LED Star Tube T5 AC solo emite luz con un ángulo de haz limitado, no como un tubo fluorescente con un rango de 360°. 5. El tubo LED Star Tube T5 AC está diseñado para un uso de iluminación general (excepto, por ejemplo, los entornos explosivos).
1) Instrucciones sobre la red eléctrica de 220-240V (sin balasto). 2) ¡Advertencia! El circuito eléctrico/cableado de la luminaria se ha modificado y ya no permite el funcionamiento de la lámpara fluorescente T5 especificada originalmente. Utilice únicamente tubos LED Star Tube T5 aprobados por Radium. 3) Sustitución de T5 FL. 4) Temperatura de almacenamiento.
5) Temperatura ambiente de la lámpara. 6) Retire el balasto y conéctela directamente a la red eléctrica. 7) La lámpara debe utilizarse en condiciones secas o en una luminaria que la proteja. 8) Lámpara adecuada para un funciona-miento a 50 Hz o 60 Hz. 9) Lámpara no apta para usos de emergencia. 10) No se permite la reducción de luminosidad. 11) Lámpara no apta para el funcionamiento a alta frecuencia.

P 1. O tubo LED Star Tube T5 AC é adequado como substituto para lâmpadas fluorescentes T5 com bases G5 de dois pinos. 2. A faixa de temperatura de funcionamento do tubo LED Star Tube T5 AC é limitada. Em caso de dúvidas no que concerne à adequação da aplicação, meça a temperatura Tc máxima no produto. No caso de aplicação de luminárias com várias lâmpadas, meça a temperatura Tc máxima de todas as lâmpadas instaladas. Use um sensor de temperatura flexível (por exemplo, "Tipo K"). 3. Se o tubo LED Star Tube T5 AC funcionar acima da Tc máxima, tal pode levar ao envelhecimento prematuro e falha dos dispositivos. 4. O tubo LED Star Tube T5 AC só emite luz num ângulo de feixe limitado e não como um tubo fluo-rescente com uma abrangência de 360°. 5. O tubo LED Star Tube T5 AC foi concebido para aplicações de iluminação geral (excluindo, por exemplo, atmosferas explosivas).
1) Instruções para rede CA 220-240 V (sem balastro). 2) Aviso! O circuito elétrico/cablagem do aparelho foi modificado e já não pode funcionar com a lâmpada fluorescente T5 originalmente especificada. Use apenas tubos LED Star Tube T5 aprovados pela Radium. 3) Substituição do T5 FL. 4) Temperatura de armazenamento. 5) Temperatura ambiente da lâmpada. 6) Remova o balastro, ligue diretamente à rede elétrica CA. 7) Lâmpada para uso em ambiente seco ou em luminária que forneça proteção. 8) Lâmpada adequada para funcionamento a 50 Hz ou 60 Hz. 9) Lâmpada não adequada para funcionamento de emergência. 10) Obscurecimento não permitido. 11) Lâmpada não adequada para funcionamento de alta frequência

GR 1. Ο σωληνωτός λαμπτήρας **LED Star Tube T5 HE AC** ενδείκνυται για αντικατάσταση των λαμπτήρων φθορισμού T5 με δυ-λληκίδη δύο ακίδων G5. 2. Η θερμοκρασία λειτουργίας του συμπαγούς λαμπτήρα LED Star Tube T5 HE AC είναι περιορισμένου εύρους. Σε περίπτωση αμφιβολίας σχετικά με την καταλληλότητα της εφαρμογής, μετρήστε τη μέγιστη θερμοκρασία Tc στο προϊόν. Σε περίπτωση τοποθέτησης σε σύστημα φωτισμού με πολλαπλούς λα-μπτήρες, μετρήστε τη μέγιστη θερμοκρασία Tc όλων των εγκατεστη-μένων λαμπτήρων. Χρησιμοποιήστε έναν εύκαμπτο θερμοαισθητήρα (π.χ. «Τύπου Κ»). 3. Τυχόν λειτουργία του σωληνωτού λαμπτήρα LED Star Tube T5 HE AC σε θερμοκρασίες που υπερβαίνουν την Tc max μπορεί να οδηγήσει σε πρόωρη φθορά και βλάβη της συσκευής στην οποία έχει τοποθετηθεί. 4. Η δέσμη φωτός που εκπέμπει ο σω-λληνωτός λαμπτήρας LED SubstiTUBE® T5 220-240V AC είναι στενή, σε αντίθεση με αυτή ενός σωληνωτού λαμπτήρα φθορισμού που έχει γωνία 360°. 5. Ο σωληνωτός λαμπτήρας LED Star Tube T5 HE AC έχει σχεδιαστεί για χρήση σε γενικές εφαρμογές φωτισμού (για παράδειγμα, δεν μπορεί να χρησιμοποιηθεί σε δυνητικά εκρήξιμες ατμόσφαιρες). 1) Οδηγίες για εναλλασσόμενο ρεύμα 220-240V (χωρίς ενσωματωμένο στραγγαλιστικό πηνίο). 2) Προειδοποίηση! Το ηλεκτρικό κύκλωμα/η καλωδίωση φωτιστικού σώματος έχει τροποποιηθεί και δεν μπορεί πλέον να λειτουργήσει με τον αρχικά προβλεπόμενο λαμπτήρα φθο-ρισμού T5. Χρησιμοποιείτε μόνο εγκεκριμένους από την Radium σωληνωτούς λαμπτήρες LED Star Tube T5. 3) Αντικατάσταση του T5 FL. 4) Θερμοκρασία αποθήκευσης. 5) Θερμοκρασία περιβάλλοντος του λαμπτήρα. 6) Αφαιρέστε το στραγγαλιστικό πηνίο και συνδέστε απευθείας στο δίκτυο εναλλασσόμενου ρεύματος. 7) Λαμπτήρας για χρήση σε ξηρές συνθήκες ή σε φωτιστικό που παρέχει προστασία.

8) Λαμπτήρας κατάλληλος για λειτουργία σε συχνότητα 50 Hz ή 60 Hz. 9) Ο λαμπτήρας δεν είναι κατάλληλος για φωτισμό έκτακτης ανάγκης. 10) Δεν επιτρέπεται η αυξομείωση της ροής φωτισμού. 11) Ο λαμπτήρας δεν είναι κατάλληλος για λειτουργία σε υψηλή συχνότητα

Radium

LED Star Tube T5 HE AC / HO AC

NL 1. De LED Star Tube T5 AC LED-buis is geschikt als vervan-ging voor T5-fluorescentielampen met G5 bi-pin-fitting. 2. Het bedrijfstem-peratuurbereik van de LED Star Tube T5 AC LED-buis is beperkt. Meet bij twijfel over de geschiktheid van de toepassing de Tc max-tempe-ratuur op het product. In het geval van een armatuurtoepassing met meerdere lampen, meet de Tc max-temperatuur van alle geinstalleerde lampen. Gebruik een flexibele thermosensor (bijv. "Type K"). 3. Een LED Star Tube T5 AC LED-buis die wordt gebruikt boven Tc max kan leiden tot vroegtijdige veroudering en uitval van apparaten. 4. De LED Star Tube T5 AC LED-buis straalt alleen licht uit met een beperkte stralingshoek, niet zoals een TL-buis met een vermogen van 360°. 5. De LED Star Tube T5 AC LED-buis is ontworpen voor alge-mene verlichtingstoepassingen (exclusief bijvoorbeeld explosieve atmosfeer).
1) Instructies voor wisselstroom 220-240V (zonder ballast). 2) Waar-schuwing! Het elektrische circuit/de bedrading van de armatuur is aangepast en kan niet langer werken met de oorspronkelijk gespecifi-ceerde T5-fluorescentielamp. Gebruik alleen goedgekeurde Radium LED Star Tube T5 LED-buizen. 3) Vervanging van T5 FL. 4) Opslagtempe-ratuur. 5) Omgevingstemperatuur van de lamp. 6) Verwijder de ballast, sluit deze rechtstreeks aan op het lichtnet. 7) Lamp voor gebruik in droge omstandigheden of in een armatuur die bescherming biedt. 8) Lamp geschikt voor bedrijf van 50 Hz of 60 Hz. 9) Lamp niet geschikt voor noodbedrijf. 10) Dimmen niet toegestaan. 11) Lamp niet geschikt voor hoogfrequent gebruik

S 1. LED Star Tube T5 AC LED-rör är lämpligt som ersättning för T5-lysrör med G5-tvåstiftsbas. 2. Driftstemperaturområdet för LED Star Tube T5 AC LED-rör är begränsat. Om du är osäker på applikationens lämplighet, mät Tc:ns maximala temperatur på produkten. Vid applikation med flera lampor mäter du Tc:ns maximala temperatur för alla installerade lampor. Använd en flexibel termosensor (t.ex. "typ K"). 3. LED Star Tube T5 AC LED-rör som drivs över Tc max kan leda till för tidig åldring och fel på enheter. 4. LED Star Tube T5 AC LED-rör avger endast ljus med en begränsad strålningsvinkel, inte som ett lysrör med 360 °-utgång. 5. LED Star Tube T5 AC LED-rör är konstruerat för allmän belysning (exklusive explosiv atmosfär).
1) Instruktioner för nätström 220-240V (utan förkopplingsdon). 2) Varning! Armaturens elektriska krets/ledning har modifierats och kan inte längre fungera såsom från början angavs av T5-lysrör. Använd endast godkända Radium T5 LED-rör. 3) Byte av T5 FL. 4) Förvaringstempe-ratur.
5) Lampans omgivningstemperatur. 6) Avlägsna förkopplingsdonet, anslut direkt till nätströmmen. 7) Lampa som ska användas under torra förhållanden eller i en armatur som ger skydd. 8) Lampa lämplig för drift 50 Hz eller 60 Hz. 9) Lampan är inte lämplig för nöddrift. 10) Dimning tillåts ej. 11) Lampan är inte lämplig för högfrekvent drift

FIN 1. LED Star Tube T5 AC LED -putkella voi korvata T5-loistelamput, joissa on kaksinapaiset G5-kannat. 2. LED Star Tube T5 AC LED -putken käyttölämpötila-alue on rajoitettu. Jos epäilet tuotteen sopivuutta, mittaa tuotteen Tc-maksimilämpötila. Jos asennuk-sessa on useita lamppuja, mittaa kaikkien asennettujen lamppujen Tc-maksimilämpötila. Käytä joustavaa lämpöanturia (esim. "K-tyyppi"). 3. Jos LED Star Tube T5 AC LED -putkea käytetään yli Tc-maksimilämpötilan, se voi aiheuttaa laitteiden ennenaikaista vanhe-nemista ja vikaantumista. 4. LED Star Tube T5 AC LED -putken valo säteilee vain rajatulla sädekulmalla, ei 360 ° -lähtöisen loisteputken kaltaisesti. 5. LED Star Tube T5 AC LED -putki on suunniteltu yleiseen valaistukseen (ei sisällä esimerkiksi räjähdysherkkiä tiloja).
1) Ohjeet verkkovirrasta 220-240 V (ilman virranrajoitinta). 2) Varoitus! Valaisimen sähköpiiriä/johdotusta on muutettu, eikä siinä voi enää käyttää alun perin määritettyä T5-loistelamppua. Käytä vain hyväksyttyjä Radium T5 -LED-putkia. 3) T5 FL:n korvaaminen. 4) Varas-tointilämpötila.
5) Lampun ympäristön lämpötila. 6) Poista virranrajoitin, kytke se suoraan verkkovirtaan. 7) Lamppu on tarkoitettu käytettäväksi kuivissa olosuhteissa tai suojaavassa valaisimessa. 8) Lamppu sopii käytettäväksi 50 Hz:n tai 60 Hz:n taajuudella. 9) Lamppu ei sovellu hätä-käyttöön. 10) Himmennys ei ole sallittua. 11) Lamppu ei sovellu käy-tettäväksi suurilla taajuuksilla.

N 1. LED Star Tube T5 AC LED-rør er egnet som erstatning for T5-lysrør med G5-dobbeltstiftbaser. 2. Driftstemperaturområdet til LED Star Tube T5 AC LED-rør er begrenset. Hvis du er i tvil om applikasjonens egnethet, må du måle Tc max temperatur på produktet. I tilfelle belysningsarmatur med flere lamper, måler du Tc maks temperatur for alle installerte lamper. Bruk en fleksibel termosensor (f.eks. "Type K"). 3. LED Star Tube T5 AC LED-rør som drives over Tc max kan føre til for tidlig aldring og svikt i enheter. 4. LED Star Tube T5 AC LED-rør avgir bare lys med en begrenset strålevinkel, ikke som lysrør med 360° utgang.
5. LED Star Tube T5 AC LED-rør er designet for generell belysning (unntatt for eksempel eksplosiv atmosfære).
1) Instruksjoner for vekselstrøm 220-240V (uten ballast). 2) Advarsel! Armaturets elektriske krets/ledninger er modifisert og kan ikke lenger betjene opprinnelig spesifisert T5 lysrør. Bruk bare godkjente Radium T5 LED-rør. 3) Utskifting av T5 FL. 4) Oppbevaringstempe-ratur 5) Omgivelsestemperatur for lysrøret. 6) Fjern ballast, koble direkte til strømnettet. 7) Lysrør som skal brukes under tørre forhold eller i en armatur som gir beskyttelse. 8) Lysrør egnet for 50 Hz eller 60 Hz drift. 9) Lysrøret er ikke egnet for nøddrift. 10) Dimming er ikke tillatt. 11) Lysrøret er ikke egnet for høyfrekvent drift

DK 1. LED Star Tube T5 AC LED-rør er velegnet som erstatning for T5-lysstofrør med G5 bi-pin-baser. 2. Driftstemperaturområdet for LED Star Tube T5 AC LED-rør er begrænset. Hvis du er i tvivl om den er eget til anvendelse, skal du måle Tc max temperatur på produk-tet. I tilfælde af multi-lampe-armatur måles Tc max temperatur for alle installerede lamper. Brug en fleksibel termosensor (f.eks. "Type K"). 3. LED Star Tube T5 AC LED-rør, der betjenes over Tc max, kan føre til en begrænset levetid og svigt af enheder. 4. LED Star Tube T5 AC LED-rør udsender kun lys med en begrænset strålevinkel, ikke som lysstofrør med 360° output. 5. LED Star Tube T5 AC LED-rør er designet til generel belysning (undtagen f.eks. eksplosiv atmosfære).
1) Instruktioner om vekselstrøm 220-240V (uden forkobling). 2) Advarsel. Armaturets elektriske kredsløb/ledninger er blevet ændret og kan ikke længere fungere den oprindeligt specificerede T5 fluorescerende lampe. Brug kun godkendte Radium T5 LED-rør. 3) Udskiftning af T5 FL.
4) Opbevaringstemperatur 5) Lampens omgivelsestemperatur. 6) Fjern forkoblingen, tilslut direkte til vekselstrøm. 7) Lampe er beregnet til brug under tørre forhold eller i et armatur, der giver beskyttelse.
8) Lampe egnet til drift ved 50 Hz eller 60 Hz. 9) Lampe er ikke egnet til nøddrift. 10) Dæmpning ikke tilladt. 11) Lampe er ikke egnet til højfre-kvent drift

CZ 1. LED trubice LED Star Tube T5 AC je vhodná jako náhrada za zářivky T5 s dvojpinovými paticemi G5. 2. Rozsah provozních teplot trubice LED Star Tube T5 AC je omezen. V případě pochyb- nosti o vhodnosti použití změřte na produktu teplotu Tc max. V případě použití svítidla s více žárovkami změřte maximální teplotu Tc všech instalovaných žárovek. Použijte flexibilní tepelný senzor (např. „Typ K").
3. LED trubice LED Star Tube T5 AC provozovaná nad Tc max může vést k předčasnému stárnutí a selhání zařízení. 4. LED trubice LED Star Tube T5 HE AC vyzařuje světlo pouze s omezeným úhlem paprsku, ne jako zářivka s výstupem 360°. 5. LED trubice LED Star Tube T5 AC je určena pro všeobecné osvětlovací aplikace (s výjimkou například výbušné atmosféry).
1) Pokyny pro síťové napětí 220-240 V (bez zatížení). 2) Varování! Elekt-rický obvod / kabeláž svítidla byly upraveny a již nemohou provozovat původně specifikovanou zářivku T5. Používejte pouze schválené LED trubice Radium LED Tube T5. 3) Výměna T5 FL. 4) Skladovací teplota 5) Okolní teplota lampy. 6) Odstraňte zatížení, připojte přímo na síť. 7) Lampa je určena k použití v suchu nebo ve svítidle, které poskytuje ochranu. 8) Lampa vhodná pro provoz 50 Hz nebo 60 Hz. 9) Lampa není vhodná pro nouzový provoz. 10) Stmívání není povoleno. 11) Lampa není vhodná pro vysokofrekvenční provoz

RUS 1. Светодиодная лампа LED Star Tube T5 AC перем. тока подходит для замены люминесцентных ламп T5 с двухкон-тактными патронами G5. 2. Диапазон рабочих температур светодиодной лампы LED Star Tube T5 AC перем. тока ограничен. В случае сомнений относительно возможности применения лампы в конкретных условиях измерьте температуру Tc max на изделии. При использовании многолампового светильника из-мерьте температуру Tc max всех установленных ламп. Рекомендуется использовать гибкий датчик температуры (например, «Тип К»). 3. В случае эксплуатации светодиодной лампы LED Star Tube T5 AC пер. тока при температуре выше Tc max это может сократить срок эксплуатации и привести к поломке устройств. 4. Светодиодная лампа LED Star Tube T5 AC перем. тока излучает свет только с ограниченным углом рассеи-вания, в отличие от люминесцентной лампы, свет от которой распространяется на 360°. 5. Светодиодная лампа LED Star Tube T5 AC перем. тока предназначена для общего использования (за исключением, например, взрывоопасной атмосферы).
1) Инструкция по подключению к источнику питания от сети переменного тока 220-240В (без балласта). 2) Предупреждение! Электрическая схема/проводка осветительного прибора были изменены и больше не могут использоваться с первоначально указанной люминесцентной лампой T5. Используйте только одо-бренные светодиодные лампы Radium LED Tube T5. 3) Замена ламп T5 FL. 4) Температура хранения. 5) Температура окружающей среды лампы. 6) Снимите балласт, подключите лампу напрямую к сети переменного тока. 7) Лампа должна использоваться в сухих условиях или светильнике, обеспечивающем защиту. 8) Лампа подходит для работы от электросети с частотой 50 или 60 Гц. 9) Лампа не предназначена для эксплуатации в аварийном режи-ме.
10) Уменьшение яркости не допускается. 11) Лампа не под-ходит для работы от источника с высокими частотами.

H 1. A LED Star Tube T5 HE AC LED-cső alkalmas a kéttűs G5 foglalatú T5 fénycsövek helyettesítésére. 2. A LED Star Tube T5 HE AC LED-cső üzemihőmérséklet-tartománya korlátozott. Ha kétségei merülnek fel az alkalmazásra való megfelelőségével kapcsolatban, mérje meg a termék Tc max hőmérsékletét. Többlámpás világítótest alkalmazása esetén mérje meg az összes beépített lámpa Tc max hőmérsékletét. Kérjük, használjon rugalmas hőérzékelőt (pl. „K típusú"). 3. A LED Star Tube T5 HE AC LED-cső Tc max hőmérséklet feletti üzemeltetése az eszközök idő előtti elöregedéséhez és meghibásodásához vezethet.

4. A LED Star Tube T5 AC LED-cső a fénycsövek 360°-os kibocsátásával ellentétben csak korlátozott fényszöggel bocsát ki fényt.
5. A LED Star Tube T5 AC LED-csövet általános világítási felhasználásra tervezték (kivéve például a robbanásveszélyes légkört).

1) Utasítások a 220–240 V-os váltóáramú hálózatról való működtetéshez (előtét nélkül). 2) Vigyázat! A lámpatest elektromos áramköre/vezetékei módosultak, és már nem alkalmasak az eredeti specifikációknak megfelelő T5 fénycsövek működtetésére. Csak jóváhagyott Radium LED Tube T5 LED-csöveket használjon. 3) A T5 FL cseréje. 4) Tárolási hőmérséklet. 5) A lámpa környezeti hőmérséklete. 6) Távolítsa el az előtétet, és csatlakoztassa közvetlenül a váltóáramú hálózatra. 7) A lámpa száraz körülmények között vagy védelmet nyújtó világítótestben használható. 8) A lámpa 50 Hz-es vagy 60 Hz-es működésre alkalmas.
9) A lámpa nem alkalmas vészhelyzeti működésre. 10) A tompítás nem megengedett. 11) A lámpa nem alkalmas nagyfrekvenciás működésre

PL 1. Świetlówka LED Star Tube T5 AC jest odpowiednia j ako zamiennik świetlówek T5 z trzpieniami G5. 2. Zakres temperatur pracy świetlówki LED Star Tube T5 AC jest ograniczony. W przypadku wątpliwości co do przydatności do konkretnego zastosowania należy zmierzyć temperaturę maksymalną Tc i porównać z wartością wskazaną na produkcie. W przypadku zastosowania oprawy wielolam-powej zmierz temperaturę maksymalną Tc wszystkich zainstalowanych lamp. Użyj elastycznego czujnika temperatury (np. „Typ K").
3. Świetlówka LED Star Tube T5 AC LED pracująca w temperaturze wyższej niż maksymalna temperatura Tc narażona jest na przedwczesne starzenie się i może przyczynić się do awarii urządzeń. 4. Świetlówka LED Star Tube T5 AC LED emituje światło tylko z ograniczonym kątem wiązki, inaczej niż świetlówka o kącie wiązki 360°. 5. Świetlówka LED Star Tube T5 AC LED jest przeznaczona jest do ogólnych zastosowań oświe-tleniowych (z wykluczeniem np. pracy w atmosferze wybuchowej).
1) Instrukcje dotyczące sieci AC 220-240 V (bez statecznika). 2. Ostrze-żenie! Obwód elektryczny/okablowanie oprawy zostały zmodyfikowane i nie mogą już działać zgodnie z oryginalną specyfikacją świetlówki T5. Używaj tylko zatwierdzonych świetlówek Radium LED Tube T5 LED.
3) Wymiana świetlówki T5 FL. 4) Temperatura przechowywania 5) Tem-peratura otoczenia lampy. 6) Usuń statecznik, podłącz bezpośrednio do sieci AC. 7) Lampa do stosowania w suchych warunkach lub w oprawie zapewniającej ochronę. 8) Lampa odpowiednia do pracy przy częstotli-wości sieci zasilającej 50 Hz lub 60 Hz. 9) Lampa nie nadaje się do pracy w warunkach awaryjnych. 10) Ściemnianie niedozwolone.
11) Lampa nie nadaje się do pracy przy zasilaniu prądem o wysokiej częstotliwości.

SK 1. Žiarovka LED Star Tube T5 AC je vhodná ako náhrada za žiarivky T5 s dvojkolíkovými päticami G5. 2. Rozsah prevádz-kových teplôt žiarovky LED Star Tube T5 AC je obmedzený. V prípade pochybností o vhodnosti použitia zmerajte Tc – max. teplotu na produkte. V prípade použitia svietidla s viacerými žiarovkami zmerajte Tc – max. teplotu všetkých namontovaných žiaroviek. Použite flexibilný termosenzor (napr. „Typ K"). 3. V prípade, že žiarovka LED Star Tube T5 HE AC funguje pri teplote, ktorá je vyššia ako Tc – max. teplota, môže to viesť k predčasnému opotrebovaniu a poruchám zariadení. 4. Žiarovka LED Star Tube T5 AC vyžaruje svetlo iba s obmedzeným uhlom lúča, nie ako žiarivka s výstupom 360 °. 5. Žiarov-ka LED Star Tube T5 AC je určená na všeobecné použitie v osvetlení (s výnimkou prípadov ako je napríklad výbušná atmosféra).
1) Pokyny pre sieťové napájanie AC 220 –240 V (bez predradnika).
2) Varovanie! Elektrický obvod v upínacom zariadení / vedenie bolo upra-vené a už nemôže fungovať s pôvodne špecifikovanou žiarivkou T5. Používajte iba schválené žiarovky LED Radium LED Tube T5.
3) Výmena T5 FL. 4) Skladovacia teplota. 5) Teplota okolia žiarovky.
6) Odstráňte predradník, pripojte ho priamo k sieťovému napájaniu AC.
7) Žiarovka je určená na použitie v suchých podmienkach alebo vo svie-tidle, ktoré jej poskytuje ochranu. 8) Žiarovka je vhodná na prevádzku pri 50 Hz alebo 60 Hz. 9) Žiarovka nie je vhodná na fungovanie v núdzových situáciách. 10) Používanie pri stmievaní nie je povolené. 11) Žiarovka nie je vhodná na vysokofrekvenčnú prevádzku.

SLO 1. LED Star Tube T5 AC LED žarnica je primerna kot zamenjava za fluorescenčne sijalke T5 z dvodelnimi podstavki G5. 2. Območje delovne temperature LED Star Tube T5 AC LED žarnice je omejeno. V primeru dvoma glede primernosti uporabe izmerite na izdelku Tc največjo temperaturo. V primeru uporabe sijalke z več žarnicami izmerite Tc največjo temperaturo vseh vgrajenih sijalk. Upora-bite prilagodljiv termosenzor (npr. "Tip K«). 3. LED Star Tube T5 AC LED žarnica, ki deluje nad Tc maks, lahko povzroči prezgodnje staranje in odpoved naprav. 4. LED Star Tube T5 AC LED žarnica oddaja svetlobo samo z omejenim kotom žarka, ki ni podobna fluorescenčni žarnici z izhodom 360°. 5. LED Star Tube T5 AC LED žarnica je zasnovana za splošno osvetlitev (razen na primer eksplozivnega zračja). 1) Navodila za omrežje z izmeničnim tokom 220-240 V (brez predstikalne naprave). 2) Opozorilo! Električni tokokrog/ožičenje naprave je bil spre-menjen in ne more več obratovati prvotno določene fluorescenčne sijalke T5. Uporabljajte samo odobrene Radium T5 LED žarnice. 3) Zamenjava T5 FL. 4) Temperatura skladiščenja. 5) Temperatura okolice sijalke.
6) Odstranite predstikalno napravo in jo priključite neposredno na omrežje. 7) Sijalka za suho uporabo ali v svetilki, ki zagotavlja zaščito.
8) Sijalka, primerna za delovanje 50 Hz ali 60 Hz. 9) Sijalka ni primerna za delovanje v sili. 10) Zatemnitev ni dovoljena. 11) Sijalka ni primerna za visokofrekvenčno delovanje.

TR 1. LED Star Tube T5 AC LED tüp, uçları G5 çift pimli T5 f loresan lambaların yerine kullanım için uygundur. 2. LED Star Tube T5 AC LED tüpün çalışma sıcaklığı aralığı sınırlıdır. Uygulamanın uygunluğu konusunda şüpheniz olması durumunda lütfen ürün üzerinde Tc maks sıcaklığını ölçün. Çok lambalı armatür uygulaması durumunda Tc maks sıcaklığını tüm tüm lambalarda ölçün. Lütfen esnek bir sıcaklık sensörü kullanın (ör. "K tipi"). 3. LED Star Tube T5 AC LED tüp, cihazların erken eskimesine ve arızalanmasına neden olabilir. 4. LED Star Tube T5 AC LED tüp, 360° çıkışı bir floresan tüp gibi değil, yalnızca sınırlı bir ışın açısıyla ışık yayar. 5. The LED Star Tube T5 AC LED tüp, genel aydınlatma uygulamaları için tasarlanmıştır (örneğin patlayıcı atmosfer hariç).
1) 220-240V AC şebeke (balastsız) ile ilgili talimatlar. 2) Uyarı! Armatürün elektrik devresi/kabloları değiştirilmiştir ve orijinal olarak belirtilen T5 floresan lambaları artık çalıştıramaz. Sadece onaylanmış Radium T5 LED tüpleri kullanın. 3) T5 FL'nin yerine kullanılır. 4) Depolama sıcaklığı. 5) Lambanın ortam sıcaklığı. 6) Balastı sökün, doğrudan AC şebekesine bağlayın. 7) Lamba kuru koşullarda veya koruma sağlayan bir armatürün içinde kullanılmalıdır. 8) Lamba 50 Hz veya 60 Hz ile çalışmaya uygundur. 9) Lamba acil durumda çalışmaya uygun değildir. 10) Karartmaya izin verilmez. 11) Lamba yüksek frekanslı çalışmaya uygun değildir

Radium

(HR) 1. LED cijev LED Star Tube T5 AC prikladna je za zamjenu fluorescentnih svjetiljki T5 s podnošcima s dva zatika G5. 2. Raspon radne temperature LED cijevi LED Star Tube T5 AC ograničen je. U slučaju sumnje u pogledu prikladnosti svrhe primjene, izmjerite najveću temperaturu na kućištu proizvoda. U slučaju primjene rasvjetnog tijela s više svjetiljki izmjerite najveću temperaturu na kućištima svih ugrađenih svjetiljki. Koristite se fleksibilnim toplinskim osjetnikom (npr. „Tip K"). 3. LED cijev LED Star Tube T5 AC koja radi iznad najveće dopuštene temperature kućišta može imati znakove preranog starenja i uzrokovati kvar uređaja. 4. LED cijev LED Star Tube T5 AC emitira svjetlost samo uz ograničen kut snopa, a ne poput fluorescentne cijevi s izlazom od 360°. 5. LED cijev LED Star Tube T5 AC konstruirana je za opće potrebe rasvjete (isključujući, na primjer, eksplo-zivnu atmosferu).

1) Upute o mreži izmjenične struje 220 – 240 V (bez prigušnice).
2) Upozorenje! Električni krug/ožičenje naprave izmijenjeno je i više ne može raditi u skladu s izvornim specifikacijama za fluorescentnu svjetiljku T5. Koristite se samo odobrenim LED cijevima Radium LED Tube T5.
3) Zamjena fluorescentne svjetiljke T5. 4) Temperatura skladištenja.
5) Temperatura okoline svjetiljke. 6) Uklonite prigušnicu, spojite izravno na mrežu izmjenične struje. 7) Svjetiljka se mora upotrebljavati u suhom okruženju ili u zaštićenom rasvjetnom tijelu. 8) Svjetiljka je prikladna za rad pri 50 Hz ili 60 Hz. 9) Svjetiljka nije prikladna za rad u noždi.
10) Prigušivanje nije dopušteno. 11) Svjetiljka nije prikladna za rad uz visoke frekvencije.

(RO) 1. Tubul LED Star Tube T5 AC este potrivit pentru înlocuirea lămpilor f luorescente T5 cu baze bi-pin G5. 2. I ntervalul de temperatură de funcționare a tubului LED Star Tube T5 AC este restricționată. În caz de îndoială cu privire la adecvarea aplicației, vă rugăm să măsurați temperatura Tc max pe produs. În cazul utilizării corpurilor de iluminat cu mai multe lămpi, măsurați temperatura Tc max a tuturor lămpilor instalate. Vă rugăm să utilizați un termosensor flexibil (de ex. „Tipul K"). 3. Tubul LED Star Tube T5 AC acționat peste Tc max poate duce la îmbătrânirea prematură și la defectarea dispozitivelor. 4. Tubul LED Star Tube T5 AC emite lumină numai cu un unghi limitat al fasciculului, nu ca un tub fluorescent cu iluminare la 360°. 5. Tubul LED Star Tube T5 AC este proiectat pentru utilizarea în iluminarea generală (excluzând, de exemplu, atmosfera explozivă).

1) Instrucțiuni privind rețeaua de curent alternativ 220-240V (fără balast).
2) Atenție! Circuitul/cablajul electric al dispozitivului a fost modificat și nu mai poate opera pe lampa fluorescentă T5 specificată inițial. Utilizați numai tuburi LED aprobate pentru Radium LED Tube T5.
3) Înlocuirea T5 FL. 4) Temperatură de depozitare. 5) Temperatura ambiantă a lămpii.
6) Scoateți balastul, conectați-l direct la rețeaua de curent alternativ. 7) Lampă de utilizat în condiții de uscare sau într-un corp de iluminat care oferă protecție. 8) Lampă potrivită pentru operarea la 50 Hz sau 60 Hz.
9) Lampa nu este adecvată pentru operarea de urgență. 10) Estomparea luminii nu este permisă. 11) Lampa nu este adecvată pentru operarea la frecvențe înaltă

(BG) 1. Светодиодната светеща тръба LED Star Tube T5 AC LED е подходяща като заместител на луминесцентни лампи тип T5 с двуконтактни основи G5. 2. Обхватът на работната температура на светодиодната светеща тръба LED Star Tube T5 AC е ограничен. При съмнение относно пригодността на прилагането измерете температурата Tc max на продукта. В случай на прилагане при осветително тяло с много лампи измерете температурата Tc max на всички монтирани лампи. Използвайте гъвкав термосензор (например „Тип K"). 3. Ако светодиодната светеща тръба LED Star Tube T5 AC работи при температура над Tc max, това може да съкрати срока на експлоатация и да доведе до повреда на устройствата.

4. Светодиодната светеща тръба LED Star Tube T5 AC излъчва светлина само с ограничен ъгъл на лъча, а не като луминесцентна тръба с разпространение на светлината на 360°.
5. Светодиодната светеща тръба LED Star Tube T5 AC е предназначена за обща употреба (с изключение на експлозивна атмосфера).
1) Инструкции за променливотоково захранване 220 – 240 V (без ограничител за ток). 2) Предупреждение! Извършена е промяна на електрическата верига/окабеляването на осветителното тяло и вече не може да работи с първоначално определената луминесцентна лампа T5. Използвайте само одобрени T5 светодиодни светещи тръби Radium LED T5 Tube . 3) Подмяна на T5 FL. 4) Температура на съхранение. 5) Температура на околната сре-да на лампата. 6) Отстранете ограничителя за тока, свържете директно с електрическата мрежа. 7) Лампа, която да се използ-ва в сухи условия или в осветително тяло, което осигурява защита. 8) Лампа, подходяща за работа при 50 Hz или 60 Hz. 9) Лампата не е подходяща за експлоатация в авариен режим. 10) Не се разрешава намаляване на силата на светлината. 11) Лампа не е подходяща за работа с висока честота

(EST) 1. LED Star Tube T5 AC vahelduvvoolu LED-toru sobib T5-luminofoorlampide asendamiseks G5 soklil korral. 2.LED Star Tube T5 AC vahelduvvoolu LED-toru töötemperatuuri vahemik on piiratud. Kasutusviisi sobivuse kahtluste korral palun mõõtke tootel suurimat temperatuuri Tc. Mitmelambilise valgusti korral mõõdetakse kõigi paigaldatud lampide suurimat temperatuuri Tc. Kasutage paindlikku termosensorit (nt K-tüüpi). 3. LED Star Tube T5 AC vahelduvvoolu LED-toru, mis töötab lubatud temperatuurist Tc kõrgemal temperatuuril, võib põhjustada seadmete enneaegset vananemist ja rikkeid. 4. LED Star Tube T5 AC vahelduvvoolu LED-toru kiirgab valgust ainult piiratud nurga all, mitte nagu 360° fluorestseeruvad lambid. 5. LED Star Tube T5 AC vahelduvvoolu LED-toru on mõeldud üldvalgustuseks (välja arvatud näiteks plahvatusohuga keskkonnas). 1) Juhised toite korral 220–240 V vahelduvvoolu võrgust (ilma liiteseadi-seta). 2) Hoiatus! Seadme elektriskeemi/juhtmestikku on muudetud ja see ei saa enam töötada algselt määratud T5 fluorestseeruva lambina. Kasutage ainult heakskiidetud Radium T5 LED-torusid. 3) T5 FL-i asendamine. 4) Ladustustemperatuur. 5) Lampi ümbritsev temperatuur. 6) Eemaldage liiteseadis, ühendage otse vahelduvvoolu võrku. 7) Lamp on mõeldud kasutamiseks kuivades tingimustes või kaitstud valgustis. 8) Lamp sobib töötamiseks voolusagedusega 50 või 60 Hz. 9) Lamp ei sobi hädaolukorras töötamiseks. 10) Hämardamine pole lubatud. 11) Lamp ei sobi kõrgsagedusliikuks kasutamiseks

(LT) 1. LED Star Tube T5 AC kintamosios srovės LED vamzdinė I empa tinka pakeisti T5 liuminescencines lempas su G5 tipo dviejų kontaktų galais. 2. LED Star Tube T5 AC kintamosios srovės LED vamzdinės lempos darbinės temperatūros ribos yra gana griežtos. Jei nesate tikri, ar tiks naudoti, išmatuokite didžiausią gaminio Tc temperatūrą. Jei ketinate naudoti kelių lempų šviestuvus, išmatuokite visų sumontuotų lempų didžiausią Tc temperatūrą. Naudokite lankstų temperatūros jutiklį (pvz., K tipo). 3. Jei LED Star Tube T5 AC kintamosios srovės LED vamzdinės lempos naudojimo metu bus viršyta Tc max riba, galimas pernelyg greitas įrangos būklės pablogėjimas ir sugedimas. 4. LED Star Tube T5 AC kintamosios srovės LED lempa skleidžia šviesą tik ribotu kampu: ne taip, kaip 360° skiaidą užti-krinanti fluorescencinė lempa. 5. LED Star Tube T5 AC kintamosios srovės LED lempa skirta bendrosioms apšvietimo reikmėms (pavyzdžiui, netinka naudoti sprogioje aplinkoje).
1) Nurodymai dėl 220–240V kintamosios srovės tinklo (be balasto).
2) Įspėjimas! Šviestuvo elektros grandinė/laidai yra pakeisti ir nebetinka anksčiau buvusiai nurodytai T5 fluorescencinei lempai. Naudokite tik patvirtintas Radium T5 LED lempas. 3) T5 FL pakeitimas.
4) Laikymo temperatūra. 5) Lempos aplinkos temperatūra. 6) Pašalinkite balastą ir junkite tiesiai į kintamosios srovės tinklą. 7) Lempa skirta naudoti sausoje aplinkoje arba izoliaciją užtikrinančiame šviestuve.
8) Lempa gali veikti 50Hz arba 60Hz dažniu. 9) Lempa netinka naudoti avariniam ar būtinajam apšvietimui užtikrinti. 10) Pritemdyti negalima.
11) Lempa begali veikti aukšto dažnio režimu

(LV) 1. LED Star Tube T5 AC LED tube lampiņa ir piemērota kā aizstājējs T5 dienasgaismas spuldzēm ar G5 divu kontaktu pamatnēm. 2. LED Star Tube T5 AC LED tube lampiņas darbības temperatūras diapazons ir ierobežots. Ja rodas šaubas par pielietojuma attīstību, lūdzu, nosakiet produkta maksimālo kritisko temperatūru. Vairāku lampiņu gaismekļa gadījumā mēra visu uzstādīto lampiņu maksimālo kritisko temperatūru. Lūdzu, izmantojiet pielāgojamu termosensoru (piemēram, "Type K"). 3. Ja LED Star Tube T5 AC LED tube lampiņa tiek lietota apstākļos, kas pārsniedz maksimālo kritisko temperatūru, var rasties priekšlaicīgs ierīču nolietojums un bojājumi. 4. LED Star Tube T5 AC LED tube lampiņa izstaro gaismu tikai ierobežotā gaismas leņķi, piemēram, kā dienasgaismas lampiņa ar 360° izstaroto gaismu. 5. LED Star Tube T5 AC LED tube lampiņa ir paredzēta vispārē-ja apgaismojuma nodrošināšanai (izņemot, piemēram, sprādzienbīstamā atmosférā).
1) Norādījumi par maiņstrāvu 220-240V (bez balasta). 2) Brīdinājums! Uzstādītā elektriskā ķēde/elektroinstalācija ir pārveidota un vairs nav izmantojama sākotnēji norādītajai T5 dienasgaismas spuldzei. Izmantojiet tikai apstiprinātas Radium T5 LED tube lampiņas. 3) T5 FL nomaiņa. 4) Uzglabāšanas temperatūra. 5) Lampiņas apkārtējā temperatūra. 6) Noņemiet balastu, pievienojiet to tieši maiņstrāvai. 7) Lampiņu paredzēts izmantot sausos apstākļos vai gaismekļos, kas nodrošina aizsardzību. 8) Lampiņa ir piemērota 50 Hz vai 60 Hz darbībai. 9) Lampiņa nav piemērota darbībai ārkārtējos apstākļos. 10) Gaišuma līmeņa maiņa nav iespējama. 11) Lampiņa nav piemērota darbībai augstas frekvences apstākļos.

(SRB) 1. LED Star Tube T5 AC LED cev je pogodna kao zamena za fluorescentne lampe T5 sa G5 bi-pin osnovama. 2. LED Star Tube T5 AC LED radi u ograničenom temperaturnom opsegu. Ako sumnjate u prikladnost za namenu, izmetite maksimalnu Tc temperaturu na proizvodu. Ako za rasvetu koristite svetiljku sa više lampi, izmerite maksimalnu Tc temperaturu svih ugrađenih lampi. Koristite savitljivi termosenzor (npr. Tip K). 3. LED Star Tube T5 AC LED cev koja se koristi iznad maksimalne Tc može da izazove preran gubitak radnih karakteristika i kvar uređaja. 4. LED Star Tube T5 AC LED cev emituje zrak svetlosti samo u datom uglu, a ne u 360°, poput fluorescen-tnih cevi. 5. LED Star Tube T5 AC LED cev je osmišljena za opštu namenu (uključujući i eksplozivne atmosfere).
1) Uputstva za izvor napajanja naizmeničnom strujom napona 220–240 V (bez balasta). 2) Upozorenje! Instalacija električnog kola/vodova je prepravljena i ne može da radi sa T5 fluorescentnim lampama iz originalne specifikacije. Koristite samo odobrene Radium T5 LED cevi.
3) Zamena T5 FL cevi. 4) Temperatura skladištenja. 5) Tem-peratura okoline za lampu. 6) Uklonite balast i povežite direktno u izvor naizmenične struje. 7) Lampu treba koristiti u suvim uslovima ili u svetiljci koja obezbeđuje zaštitu. 8) Lampa je pogodna za frekvencije od 50 Hz i 60 Hz. 9) Lampa nije prikladna za korišćenje u vanrednim situacijama. 10) Zatamnjivanje nije dozvoljeno. 11) Lampa nije prikladna za rad sa čestim prekidima

(UA) 1. Світлодіодна лампа LED Star Tube T5 AC зм. стр. під-ходить для заміни люмінесцентних ламп T5 з двохконтактними патронами G5. 2. Діапазон робочих температур світлодіодної лампи LED Star Tube T5 AC зм. стр. обмежений. У разі сумнівів щодо можливості застосування лампи за певних умов будь ласка вимі-ряйте температуру Tc max на виробі. При застосуванні світильника з кількома лампами вимиряйте температуру Tc max усіх встановле-них ламп. Використовуйте гнучкий датчик температури (наприклад, «Тип K»). 3. У випадку використання світлодіодної лампи LED Star Tube T5 AC зм. стр. при температурі вище Tc max це може скоро-тити її строк роботи та призвести до виходу з ладу пристроїв. 4. Світлодіодна лампа LED Star Tube T5 AC зм. стр. випромінює світло з обмеженим кутом, навідміну від флюорисцентної лампи з кутом випромінювання 360°. 5. Світлодіодна лампа LED Star Tube T5 AC зм. стр. призначена для загального освітлення (окрім, наприклад, вибухонебезпечної атмосфери).
1) Інструкції щодо підключення до мережі змінного струму 220-240В (без баласту). 2) Попередження! Електрична схема/проводка світильника була модифікована і більше не може використовуватись з початково встановленою люмінесцентною лампою T5. Викорис-товуйте лише затверджені світлодіодні лампи Radium LED Tube T5.
3) Заміна лампи T5 FL. 4) Температура зберігання. 5) Темпера-тура навколишнього середовища лампи. 6) Зніміть баласт, під-ключіть лампу безпосередньо до мережі змінного струму. 7) Лампа призначена для використання в сухих умовах або в світильнику, що забезпечує захист. 8) Лампа придатна для роботи від електроме-режі з частотою 50 або 60 Гц. 9) Лампа не призначена для роботи у аварійному режимі. 10) Зміновати яскравість не дозволяється.
11) Лампа не підходить для роботи від джерела з високою частотою.

(KZ) 1. LED Star Tube T5 AC айнымалы ток светодиоды G5 екі істіктшелі негіздері бар T5 люминесценттi лампаларын ауыстыруға жарайды. 2. LED Star Tube T5 AC айнымалы ток светодиодының жұмыс температурасының диапазоны шектелген. Қолданудың жарамдылығына күмәнданған жағдайда өнімдегі TC максималды температурасын өлшеңіз. Көп шамдары қолдану кезінде барлық орнатылған шамдардың TC максималды темпе-ратурасын өлшеңіз. Иілгіш термосенсорды пайдаланыңыз мысалы, «K түрі»). 3. TC max-тен жоғары жұмыс істейтін 220-240В айнымалы ток диоды LED Star Tube T5 AC құрылғылардың ерте қартаюына және істен шығуына әкелуі мүмкін. 4. LED Star Tube T5 AC айнымалы ток диоды түтік 360° шығысы бар люминесценттік түтікке ұқсамайтын шектеулі сәуле бұрышымен ғана жарық шығарады. 5. LED Star Tube T5 AC айнымалы ток диоды түтік жалпы жарықтандыруға арналған (мысалы, жарылғыш атмосфе-ралы қоспағанда).
1) 220-240В айнымалы ток жүйелері бойынша нұсқаулық (балласт-сыз). 2) Назар аударыңыз! Арматураның электр тізбегі / сымдары өзгертілді және енді T5 флуоресценттi лампасында жұмыс істей алмайды. Тек бектілген Radium LED Tube T5 жарықдиоды түтіктерін пайдаланыңыз. 3) T5 FL ауыстыру. 4) Сақтау температу-расы. 5) Шамның қоршаған ортаның температурасы. 6) Балла-сты алыңыз, айнымалы ток желісіне қосыңыз. 7) Құрғақ жағдайда немесе қорғауы қамтамасыз ететін шамда пайдалануға арналған шам. 8) 50 Гц немесе 60 Гц жұмысына жарамды шам. 9) Шұғыл жұмыс істеуге жарамсыз шам. 10) Күңгіріттенуге жол берілмейді.
11) Жоғары жиілікті жұмыс істеуге жарамсыз шам

Radium Lampenwerk GmbH
Dr.-Eugen-Kersting-Str. 6
51688 Wipperfürth
Germany
www.radium.de

C10449057
G00000011
05.07.21